FRONT SIDE

www.mitealighting.com

Trgovina Matejić d.o.o.
Birčaninova 1, 37000 Kruševac, Srbija
tel./fax.: **+381 37 44 71 70**
e-mail: **info@matejic.rs**

230V 0,5m IP 20 F LED

SRB MNE BIH

TEHNIČKE KARAKTERISTIKE:

Model: **Ugradna lampa LED M2048,**
Ulazni napon: **220-240V/50-60Hz**
Snaga: **LED**
Stepen zaštite: **IP 20 (unutrašnja upotreba)**
Radna temperatura: **0°C ~ +40°C**

VAŽNO UPOZORENjE:

-Pažljivo pročitati uputstvo pre instalacije i sačuvati.
-Proizvod je potrebno da instalira kvalifikovano lice.
-Glavni dovod struje mora biti isključen pre početka instalacije.
-Ne uključivati proizvod dok se ne završi instalacija.
-Koristiti samo odgovarajuće žice za povezivanje.
-Dužina kablova na strujnim izlazima treba biti od 0,5m~2m kako bi se izbegle radio smetnje.
-Ukoliko dođe do kvara LED napajanje ili LED sočiva ugradnu lampu je potrebno zameniti novom.
-Nije predviđeno da ovaj proizvod koriste deca, osobe sa umanjenim fizičkim, senzornim ili psihičkim sposobnostima.

INSTALACIJA:

Prvo izbušite otvor u zidu prema datim merama, povezati strujne vodove pomoću klema ispravno i fiksirati lampu koristeći opruge koje se nalaze sa strane lampe. Uključite osigurač.

ODRŽAVANjE:

Pre čišćenja isključiti osigurač i dovod struje. Koristiti pamučnu krpu sa malom količinom alkohola za čišćenje okvira lampe. Ne koristiti jaka hemijska sredstva. Paziti da tečnost ne dođe u dodir sa električnim delovima.

Uputstvo za zaštitu čovekove okoline

Ovo svetiljka se ne sme na kraju svog upotrebnog roka odložiti uz normalno smeće iz domaćinstva, već treba biti odloženo za to predviđeno mesto za recikliranje električnih i elektronskih uređaja. Na to Vas upozorava i oznaka na samom proizvodu, uputstvu za upotrebu ili na pakovanju.

Proizvođač / distributer ne preuzima nikakvu odgovornost za štetu ili nezgodu nastalu zbog nestručne montaže ili neadekvatnog korišćenja

GB

TECHNICAL SPECIFICATIONS

Model: **Downlighter LED M2048**
Input voltage: **220-240V/50-60Hz**
Power: **LED**
Level of protection: **IP 20 (indoor use only)**
Ambient temperature: **0°C ~ +40°C**

IMPORTANT WARNING:

-Please read the instructions carefully before installation and preserve it well.
-Recommend, the lamp must be installed and assembled by qualified electrician.
-The mains supply should be turned off before installation.
-Do not turn the lamp on before the end off installation.
-Please use proper wire for connection.
-The lenght of output leads should be typically 0.5m~2m in order to keep radio interference minimum.
-It is not intended that this product is used by children, persons with reduced physical, sensory or mental capabilities.

INSTALLATION:

The first, drill hole to the required measures, connect the power lines using the correct terminals and fix a lamp using a spring located on the side lamps. Turn on the power.

Maintenance:

Before cleaning, turn off the fuse and power supply. Use only a catton swab with a small amount of alcohol to clean the lamp body. Do not use strong chemicals.

Information about protection of environment

This downlighter can`t be disposed on the end of-service with garbage from household, but should be postponed in a place for recycling electrical and electronic equipment. The alert is on the markings on the product itself, user's manual and box.

The manufacturer / distributor takes no responsibility for damage or injury resulting from improper installation or improper use.

M2048
- 220V

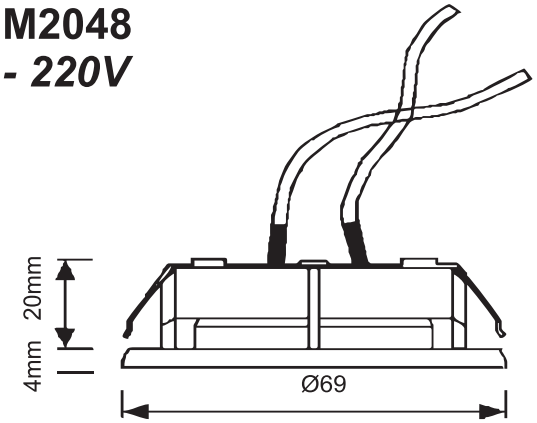

Ni jedan deo uputstva za korišćenje se ne sme reprodukovati na bilo koji način ili koristiti, kao što su prevođenje, adaptiranje ili vršiti transformacija teksta i znakova; bez dozvole. Sva prava zadržana.
No part of the specification may be reproduced in any means or used to make any changes such as translation, transformation or adaptation without permission from Trgovina Matejic d.o.o.. All rights reserved.

BACK SIDE

MK

ТЕХНИЧКИ КАРАКТЕРИСТИКИ:

Модел: **Уградна лампа M2048**
Влезен напон: **220-240V/50-60Hz**
Моќност: **LED**
Степен на заштита: **IP 20 (внатрешна употреба)**
Работна температура: **0°C +40°C**

ВАЖНО ПРЕДУПРЕДУВАЊЕ:

-Внимателно прочитајте го упатството пред инсталација и сочувајте го.
-Производот е потребно да се инсталира од страна на квалификувано лице.
-Главниот довод на струја мора да биде исклучен пред почетокот на инсталацијата.
-Не го вклучувајте Производот додека не се заврши инсталација.
-Користете само жици за поврзување што одговараат.
-Должина на кабловите на струјните излези треба да бидат од 0.5m-2m така што би се избегнале радио пречките.
- Тоа не е наменет кој се користи овој производ деца, лица со намалени физички, сезилни или ментални способности.

ИНСТАЛАЦИЈА:

Најпрво издупчите отвор во ѕидот спрема дадените мерки, поврзете ги струјните водови со помош на клема исправно и фиксирајте ја лампата користејќи федери кои се наоѓаат од страна на лампата.

ОДРЖУВАЊЕ:

Пред чистење исклучете го осигурувачот и доводот за струја. Користете само памучна крпа со мала количина на алкохол за чистење на стаклото на лампата. Не користете силни хемиски средства. Внимавајте течноста да не дојде во допир со електричните делови.

УПАТСТВО ЗА ЗАШТИТА НА ЧОВЕКОВАТА ОКОЛИНА:

"Оваа светилка не смее на крајот на својот употребен век да се приложи со нормалниот одпад од домаќинството, тук у треба да биде отпадната на предвидено место за рециклирање на електрични и електронски апарати. На тоа вас ве предупредува и ознаката на самиот производ,упатството за употреба или на пакувањето.Производителот/дистрибутерот т не превзема никаква одговорност за штета или незгода настаната поради нестручна монтажа или неадекватно користење."

Производителот / дистрибутерот не превзема никаква одговорност за штета или незгода настаната поради нестручна монтажа или неадекватно користење.

SLO

TEHNIČNE KARAKTERISTIKE:

Model: **M2048**
Delovna napetost: **220-240V/50-60Hz**
Izvor svetlobe: LED
Stopnja zaščite: **IP 20 (unutarnja uporaba)**
Temperatura okolice: **0°C ~ +40°C**

VAŽNO OPOZORILO:

• Pred montiranjem pazljivo preberite navodila ki so priložena ob vsakem izdelku in jih spravite.
• Izdelek mora montirati usposobljena oseba.
• Mrežni napon mora biti isključen prije početka instalacije.
• Pred montažo preverite električne vode. Izključite varovalko.
• Uporablajte samo odgovarjajoče kable za povezovanje.
• Dolžina vodnika na priključitvenih mestih mora biti od 0,5m do 2m, da ne bo prihajalo do motenj
• Ta izdelek se ne sme uporabljati otroci, osebe s fizičnimi, senzoričnimi ali psihičnimi sposobnostmi.

MONTAŽA:

Najprej izvrtajte luknjo v zidu do potrebnih ukrepov. Priključite napajanje linije pravilno uporabom terminala. Namestitev svetilko s pomočjo vzmeti ki se nahaja na strani svetilke. Vklopite vezje.

VZDRŽEVANJE:

Pred čiščenjem izklopiti dovod el.energije. Koristiti je potrebno bombažno krpo z malo alkohola za čiščenje okvira in posode. Ne sme se uporabljati močna kemijska čistila. Potrebno je paziti, da tekočina ne pride v kontakt z električnimi elementi.

Navodila za zaščito okolja

Sijalke po uporabnem roku nesmemo vreči v kanto za smetje v gospodinjstvu ampak jo odvržemo v za to predvideno mesto za recikliranje električnih in elektronskih izdelkov. Na to Vas upozarja tudi oznaka na izdelku, navodilih za uporab ali na paliranju.

Proizvajalec in distributer ne odgovarjata za škodo, katera bi nastala zaradi napačne in nestrokovne uporabe.

GB	This luminaire contains built-in LED lamps. The LED lamps cannot be changed in the luminaire.
PL	W skład oprawy wchodzą wbudowane lampy LED. Nie można wymieniać lamp w oprawie.
BIH	Rasvjetno tijelo ima ugrađene LED svjetilike. Svjetiljke u rasvjetnom tijelu se ne mogu mijenjati
MK	Овој светлосно тело содржи вграден LED светилки LED лампи не може да се промени на овој светлосно тело.
SLO	Ta svetilka ima vgrajene LED-sijalke. Sijalk v svetilki ni mogoče zamenjati.
HR	Ovo rasvjetno tijelo sadrži ugrađene LED žarulje. Žarulje u rasvjetnom tijelu ne mogu se zamijeniti.
BG	Това осветително тяло съдържа вградени светодиодни лампи. Лампите в осветителното тяло не могат да бъдат сменяни.
GR	Το φωτιστικό αυτό περιέχει ενσωματωμένους λαμπτήρες LED. Οι λαμπτήρες αυτού του φωτιστικού δεν είναι δυνατόν να αλλαχθούν
TR	Bu armatür dahili LED lambalar içerir. Armatürdeki lambalar değiştirilemez.
RUS	Данный светильник содержит встроенные светодиодные лампы. Смена ламп в этом светильнике не предусмотрена.
HU	A lámpatest beépített LED-lámpákat tartalmaz. A lámpák nem cserélhetők a lámpatestben.
RO	Acest corp de iluminat este prevăzut cu lămpi cu leduri integrate. Lămpile din acest corp de iluminat nu pot fi schimbate.
DEU	Diese Leuchte enthält eingebaute LED-Lampen. Die Lampen können in der Leuchte nicht ausgetauscht werden.

Ova svetiljka sadrži ugrađene LED sijalice.

A++ A+ A B C D E

LED

Sijalice u svetiljci se ne mogu zameniti.

874/2012

Noben del navodil za uporabo se ne sme reproducirati na kakršenkoli način ali uporabe, kakor so prevod, prireditba ali sprememba izvedli tektsta ali znakov brez dovoljenja. Vse pravice pridržane za Trgovina Matejić doo
Ни еден дел од упатствата за користење не смее да се репродуцира на било кој начин или да се користи како што се: преведувања, адаптирање или вршење на трансформација на текстот и знаците, без дозвола. Сите права се задржани.